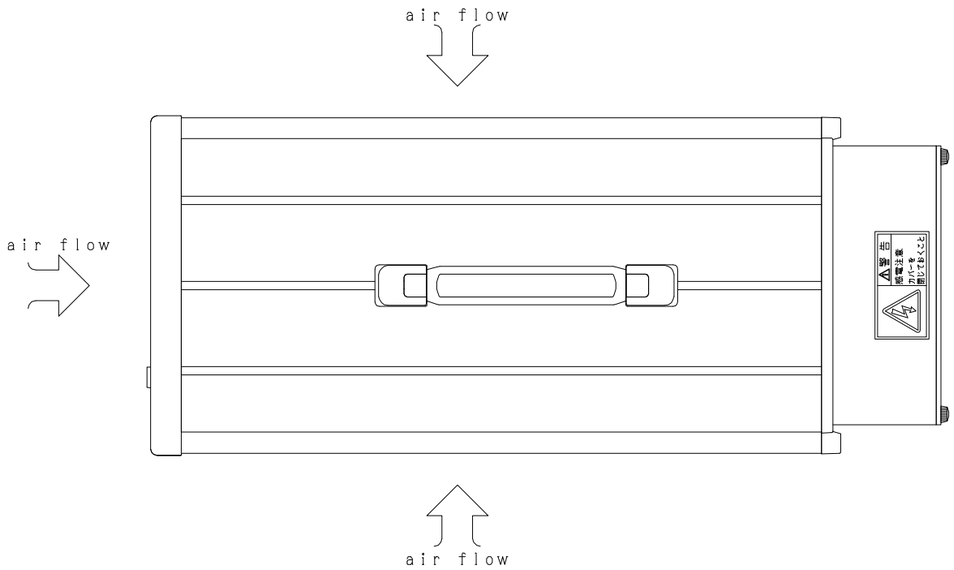
air flow
air flow
air flow
air flow

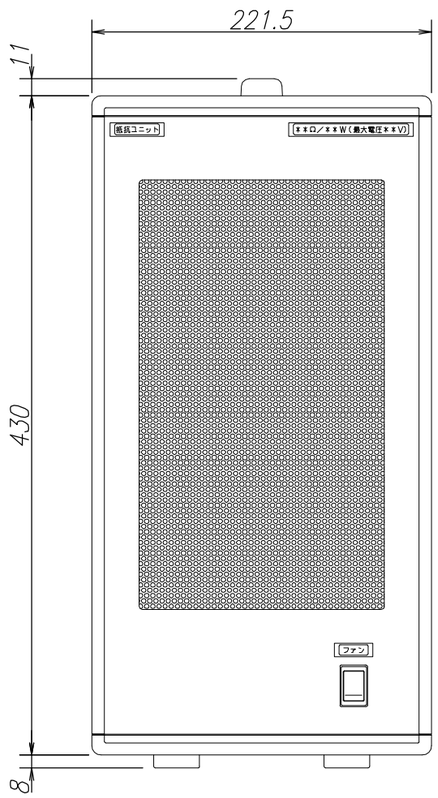
221.5
11
430
8
低圧ユニット
ファン

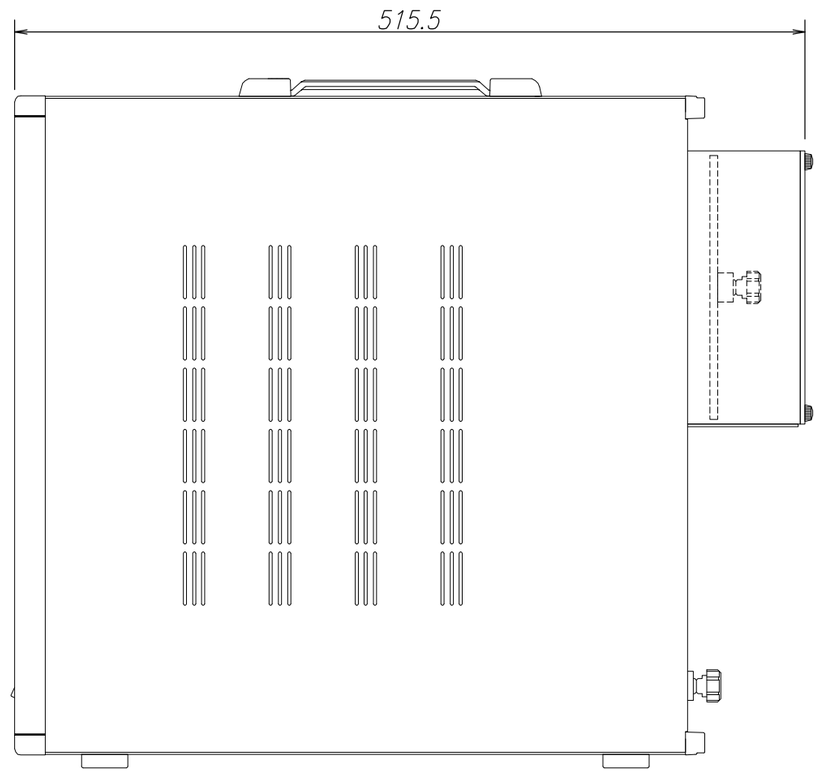
515.5

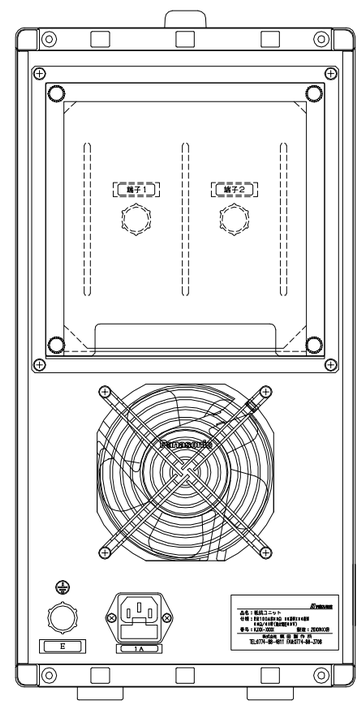
端子1
端子2
E
1A